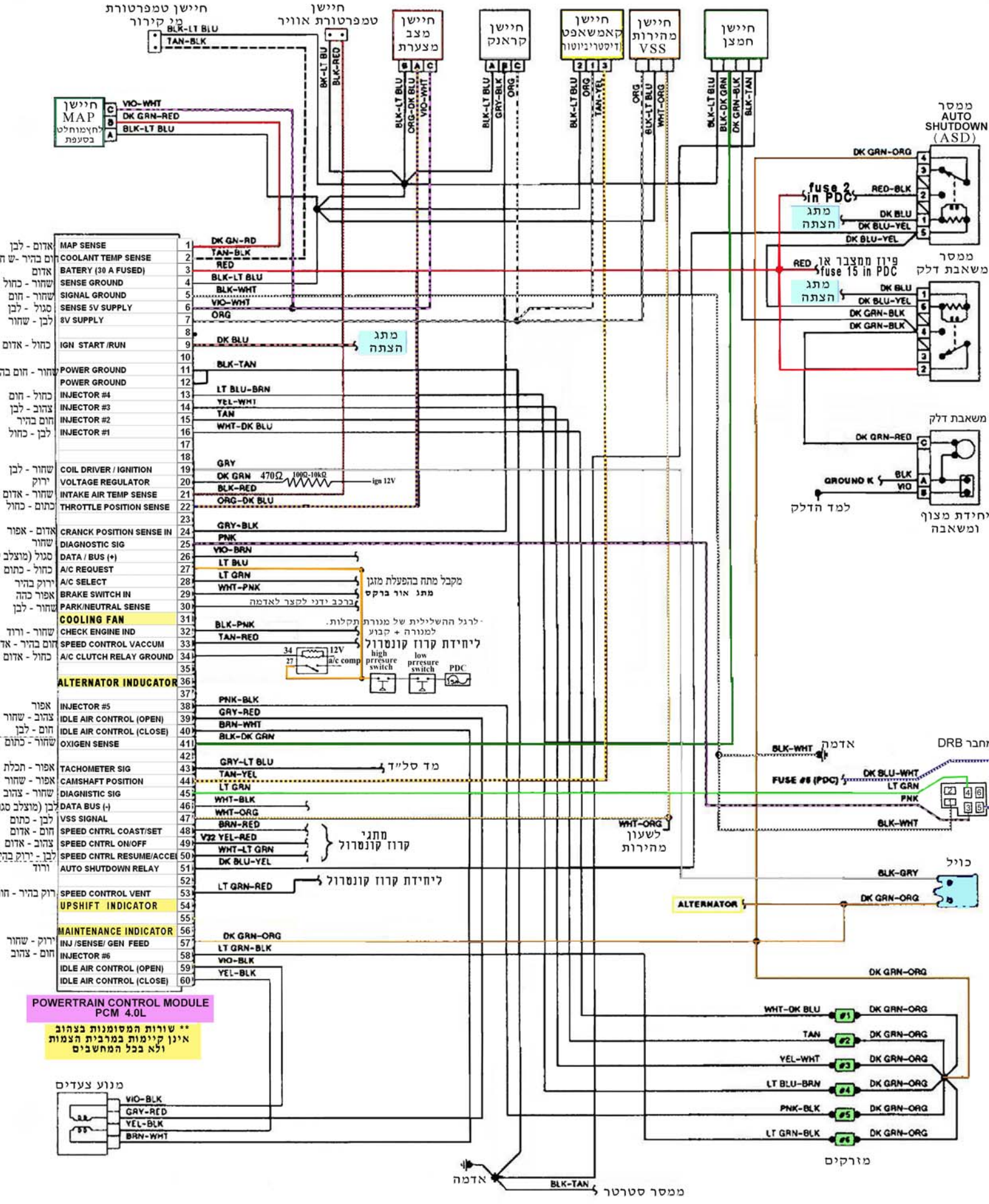

סכימת חיבורים מחשב וחיישנים